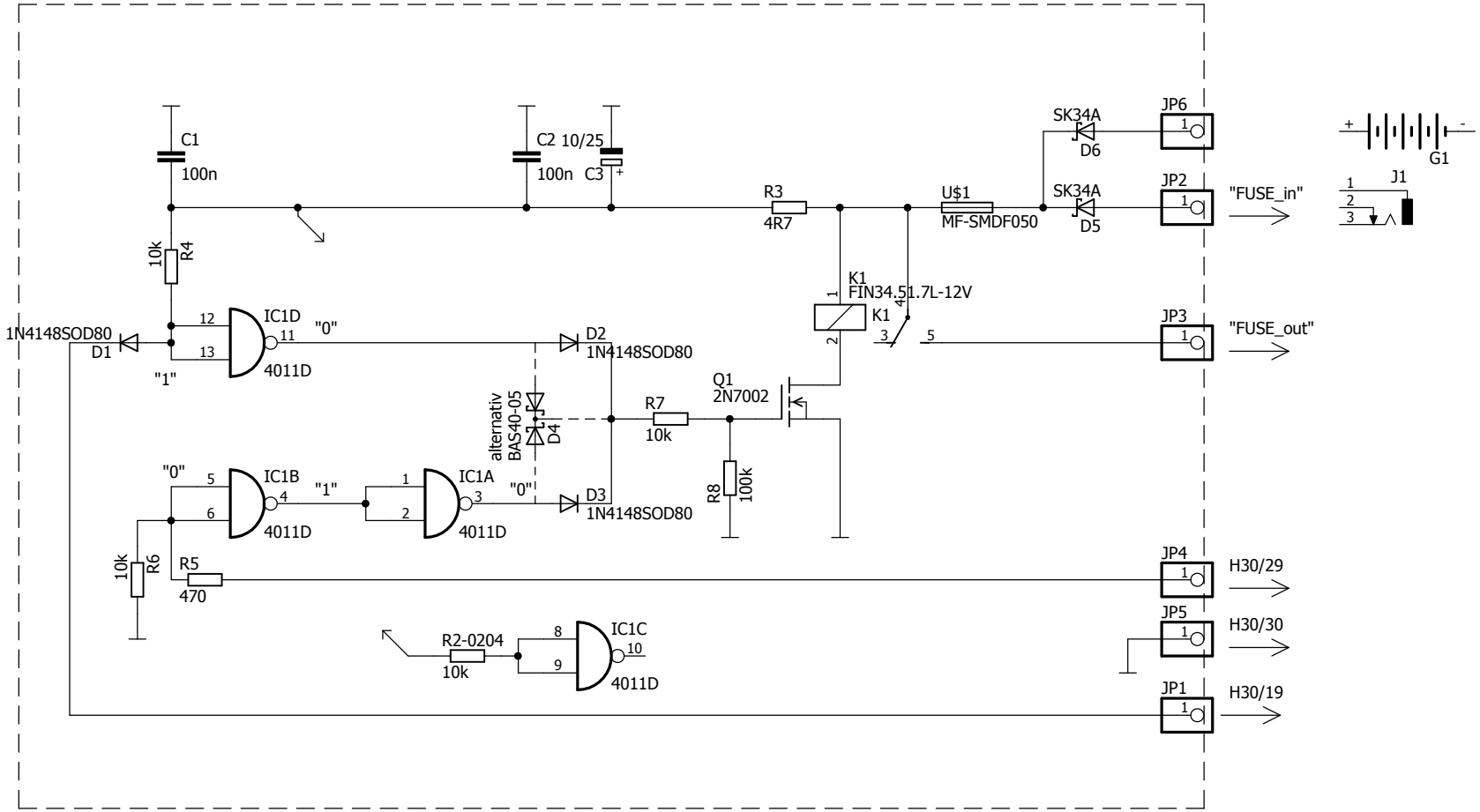

mcHF Einschaltelektronik Betriebsspannung 13,8VDC
designed by Michael_K #QRP 02353

TITLE: POWER-ON_OFF	
Document Number:	REV: 0.1
Date: 01.03.2016 10:44	Sheet: 1/1