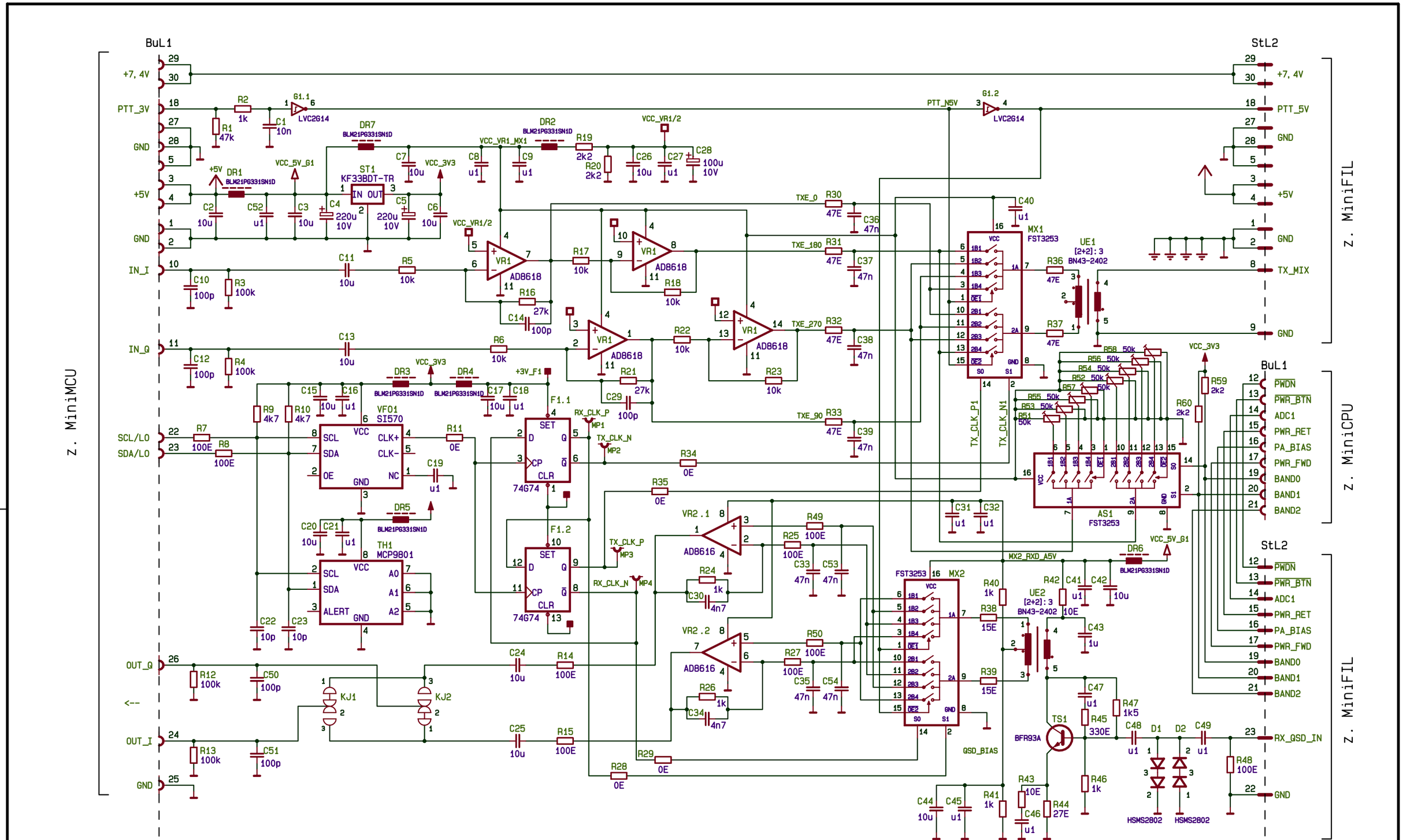

Aenderung	Datum	Type	MINITRX		
MinMIXC: Offset Mx1 mit R51..R58 komp. (Traegerunter-drueckung) KJ1 u. KJ2 gedreht	10-03-18	Zeichn.Nr.		Blatt/von 1/1	Ausgabe 1
			Datum	Name	Masstab
		Entwurf	230117	OE3HKC	
		Gezeich.	230117	OE3HKC	
		Freigabe	050918	OE3HKC	

MINMIXC
Double balanced
Mixer und VFO fuer
RX und TX mit einstellbarer
Traegerunterdrueckung

SCHALTPLAN

OE3HKC